Pompe a 3 viti tipo PXF - PXFE083

Per olii idraulici, olii lubrificanti.
Pressione ammissibile in mandata (continua) = 30 bar a 2900 giri/min.
16 bar (da PXF 083 a PXF156).

Impiego tipico
Impieghi industriali generali di bassa pressione: circuiti di lubrificazione, di raffreddamento e di filtrazione.

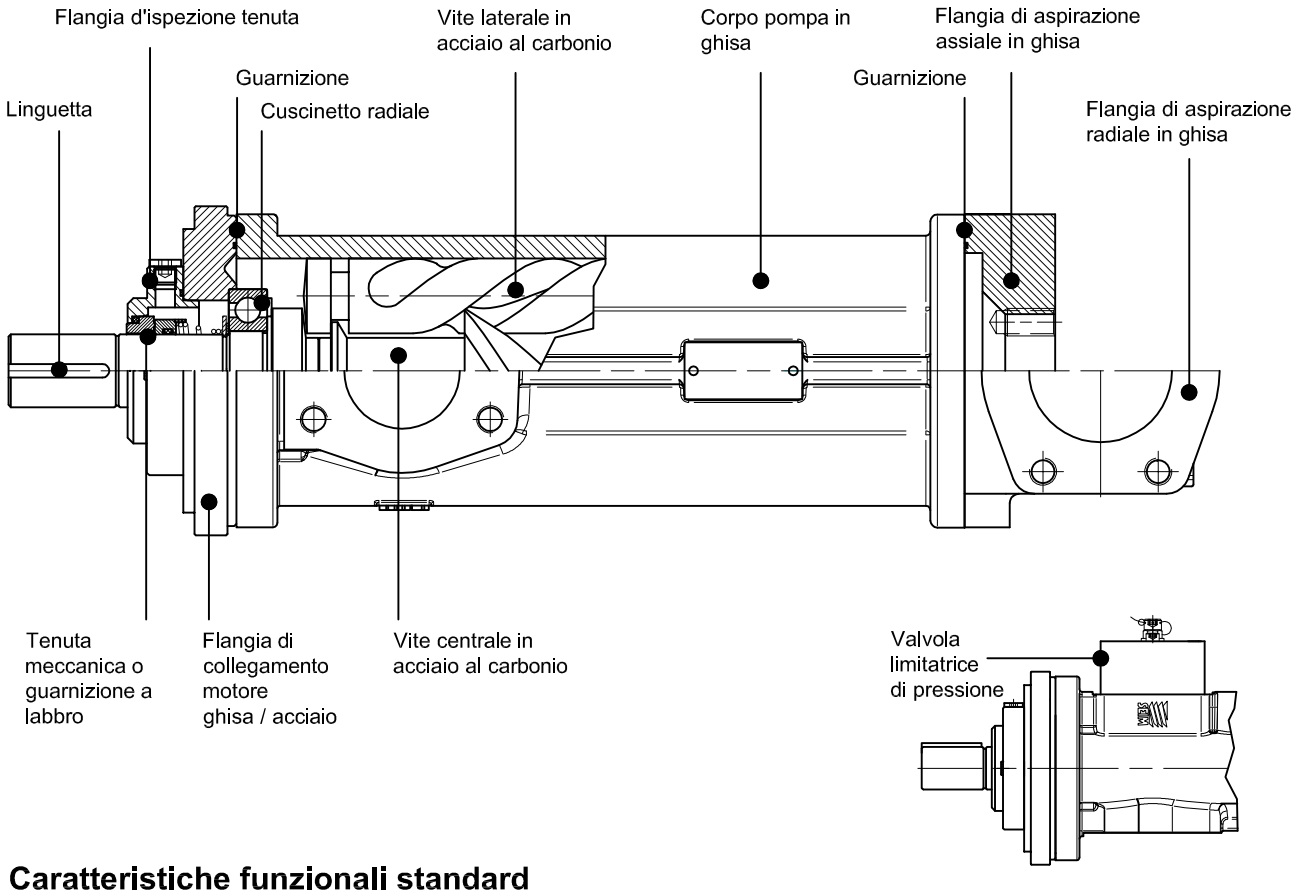

Caratteristiche funzionali standard

Portata	da 27 a 4000 l/min (da 7 a 1057 USGPM)	
Pressione ammissibile in mandata	PXF032-72-PXFE083 fino a 30 bar (435 psi), versioni speciali fino a 40 bar PXF083-156 fino a 16 bar (232psi) Con aria emulsionata: max 8 bar	
Pressione ammissibile in aspirazione	da - 0,5 a 10 bar (da -7,3 a 145 psi)	Per valori diversi consultare SEIM
Viscosità cinematica	da 10 a 5000 cSt	Per valori diversi consultare SEIM
Temperatura di impiego	da 0 a 120°C (da 32 a 248°F)	Per valori diversi consultare SEIM
Regime di azionamento	da 750 a 3600 giri/min	
Livello medio di rumorosità	53 - 68 dB(A) a 2900 giri/min in funzione della dimensione pompa	
Filtrazione raccomandata	60 micron max in aspirazione (inquinante non abrasivo) ISO4406 19 / 16 - NAS 10	
Senso di rotazione	orario, guardando la flangia lato collegamento motore	
* Taratura standard della valvola (dove prevista)	dalla PXF032 alla PXF083 e PXFE083: mod.U: da 2 a 16 bar (29 - 232 psi)	

* Limiti di pressione ridotti sono determinati dalla viscosità del fluido e dal regime di azionamento
Per le caratteristiche funzionali relative ai singoli modelli consultare le specifiche tabelle.
Per caratteristiche funzionali diverse da quelle sopra indicate, contattare il nostro ufficio vendite.

Pompe a 3 viti tipo PXF - PXFE083

Per olii idraulici, olii lubrificanti.
Pressione ammissibile in mandata (continua) = 30 bar a 2900 giri/min.

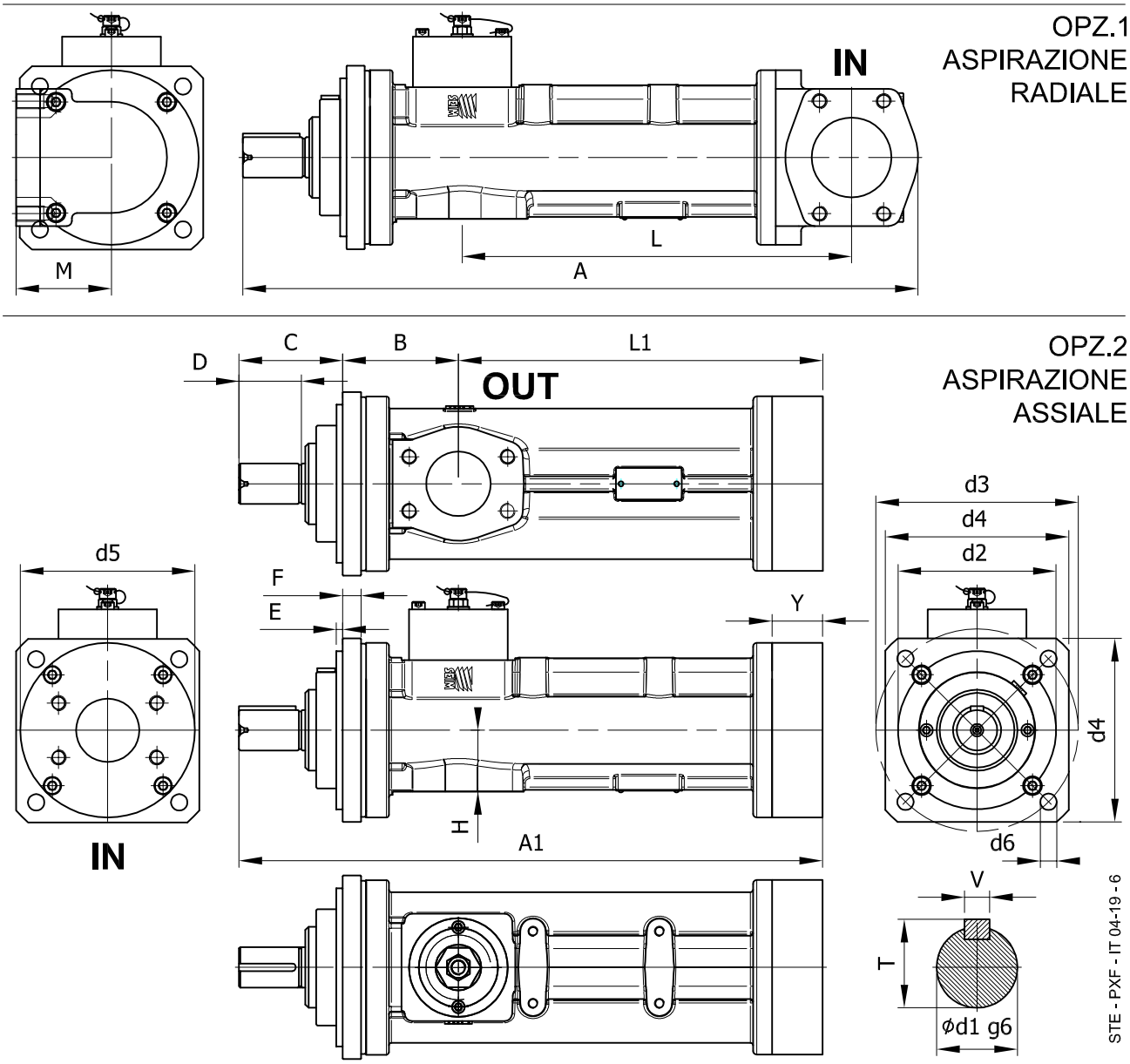

Tabella dimensionale (mm)

SAE 3000

Flangia di apirazione orientabile a 90° e 180°

MODELLO	A	A1	B	C	D	E	F	H	L	L1	M	IN	OUT	T	V	d1	d2	d3	d4	d5	d6	Y
PXF032#4..	419	364	88	75	40	5	15	52	211	201	60	2"	1 1/2"	21,5	6	19	125	160	145	120	13	45
PXF040#4..	448	393	88	75	40	5	15	52	240	230	60	2"	1 1/2"	21,5	6	19	125	160	145	120	13	45
PXF045#4..	494	432	91,5	81	45	5	15	48,5	269	259	75,5	2 1/2"	2"	35	10	32	125	160	145	138	13	50
PXF055#4..	534	472	91,5	82	45	5	15	48,5	308	298	75,5	2 1/2"	2"	35	10	32	125	160	145	138	13	50
PXF060#4..	631	527	88	84	45	5	18	73,5	386	355	100	4"	2 1/2"	35	10	32	160	200	195	174	18	50
PXF072#4..	718	613	88	101	58	5	18	73,5	455	424	100	4"	2 1/2"	35	10	32	160	200	195	174	18	50
PXFE083#3..	754	604	206	76	66	5	32	77	382	322	130	5"	4"	43	12	40	200	250	Ø300	202	22	40

Richiedere i disegni specifici delle pompe per tutti i dettagli dimensionali.

SEIM srl
Via A. Volta 17
20090 Cusago (MI) ITALY
Tel. (+39) 02.90.39.21.1
Fax. (+39) 02.90.39.21.41
e-mail: seim@seim.it

www.*seim.it*

SEIM si riserva di apportare modifiche dimensionali o varianti agli articoli della presente scheda tecnica

Screw pumps - PXF - PXFE083 series

For hydraulic oils, lubricating oils.
Admissible delivery pressure (continuous) = 16 bar.

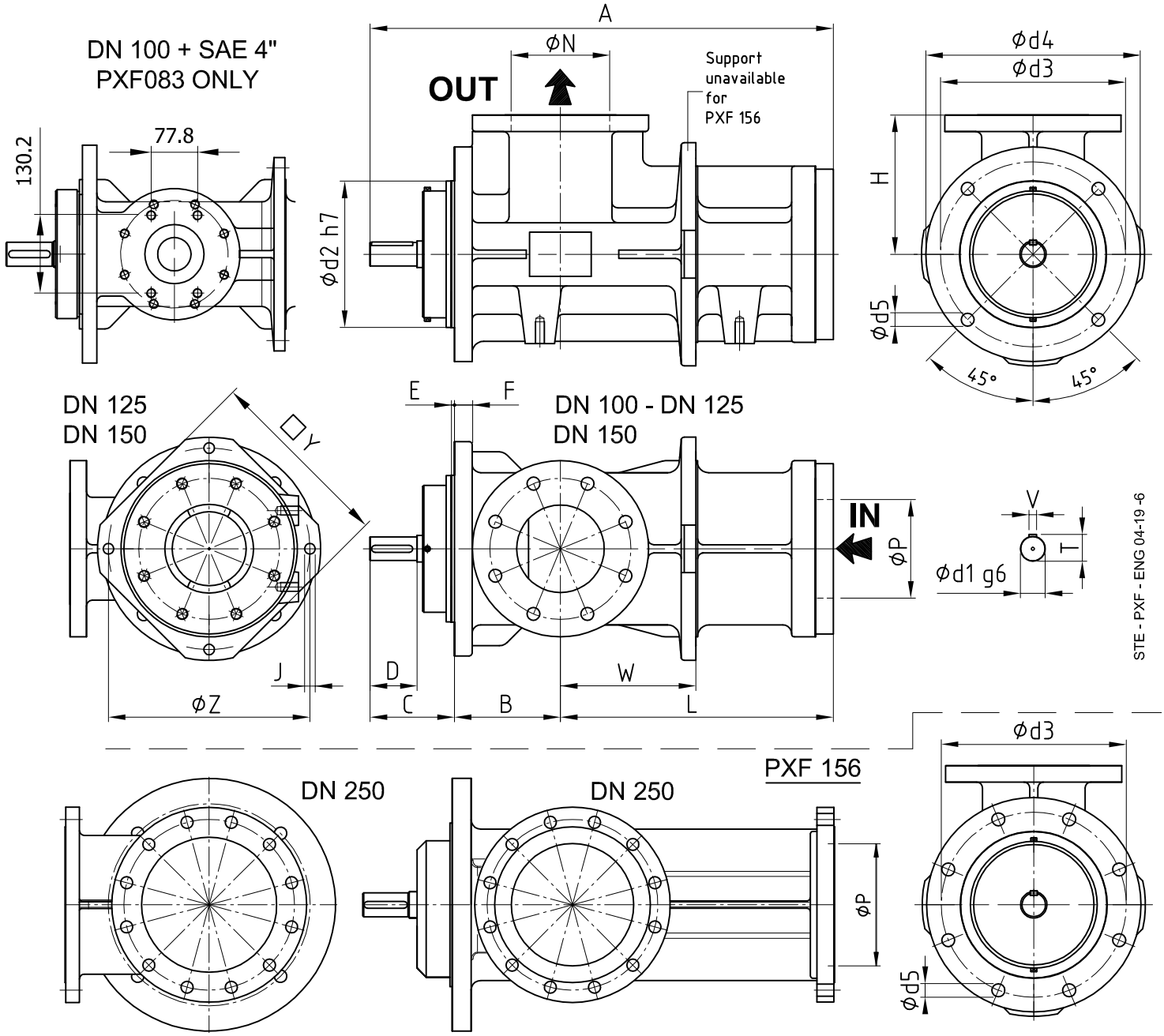

STE - PXF - ENG 04-19 -6

Dimensional chart (mm)

(X) Without valve.
Option / radial suction - special.

MODELLO	A	B	C	D	E	F	H	L	N	P	T	V	d1	d2	d3	d4	d5	Z	J	Y	W
PXF083#3	632	154	128	80	5	25	77	350	DN 100 PN 16 SAE 4"	DN 125 PN 16	43	12	40	250	315	365	26	289	13	264	186
(X) PXF102#3	690	170	145	80	5	30	233	375	DN 125 PN 16	DN 150 PN 16	43	12	40	250	315	365	26	327	18	300	178
(X) PXF126#3	808	180,5	143	80	5	30	237	484	DN 150 PN 16	DN 150 PN 16	43	12	40	250	315	365	26	343	18	320	231
(X) PXF156#3	896	250	186	97	5	39	300	460	DN 250 PN 16	DN 250 PN 16	53,5	14	50	340	420	470	26	-	-	-	-

Ask pumps drawing for all dimensional details.
www.seim.it

SEIM srl
Via A. Volta 17
20090 Cusago (MI) ITALY
Tel. (+39) 02.90.39.21.1
Fax. (+39) 02.90.39.21.41
e-mail: seim@seim.it

SEIM reserves the right to introduce dimensional changes or variation to the products of this technical data.